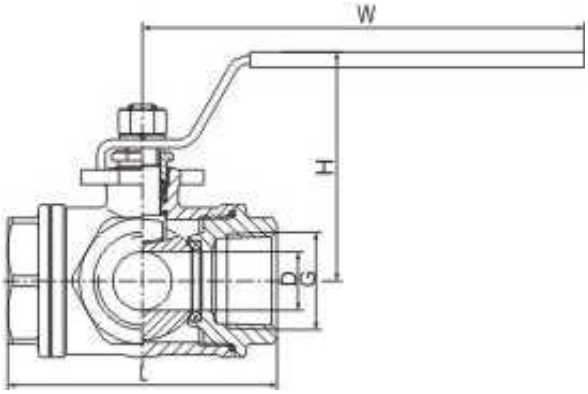
W
H
G

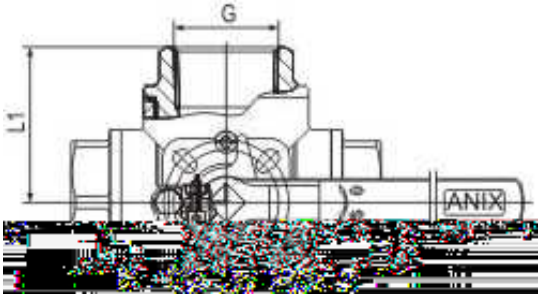
G
L1
ANIX

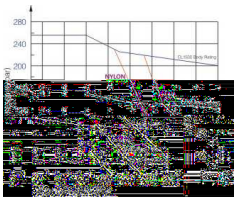
280
240
200
(W)
PYLON