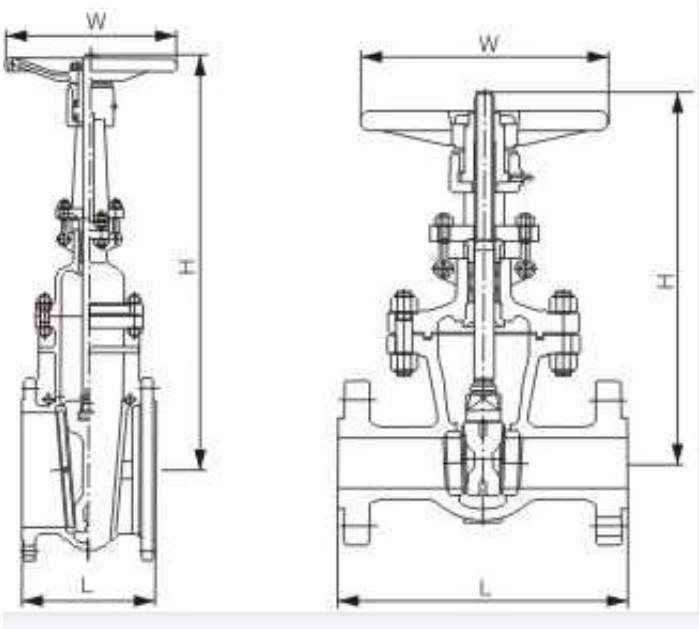
W
H
L
W
H
L